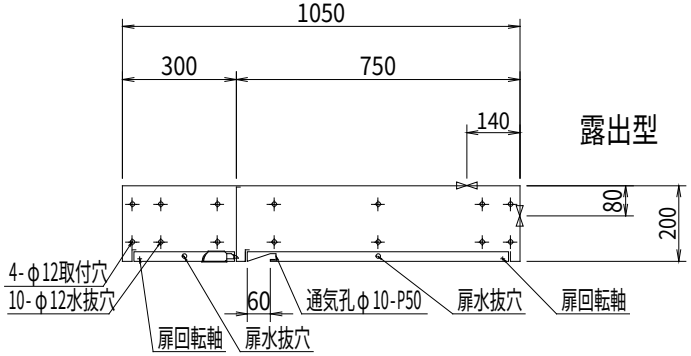

型式番号	認評栓第26～45号
放水量	130L/min
放水圧力	0.17～0.7MPa
圧力損失値	0.21MPa （流量130L/min時）

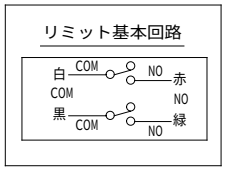

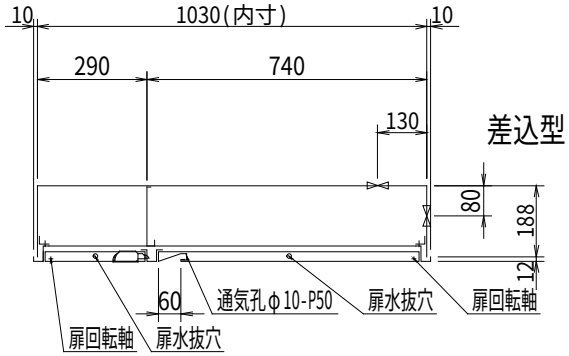

※本体前面は仕上げ面より前に出さないでください。
必ず5mm程深く設置してください。

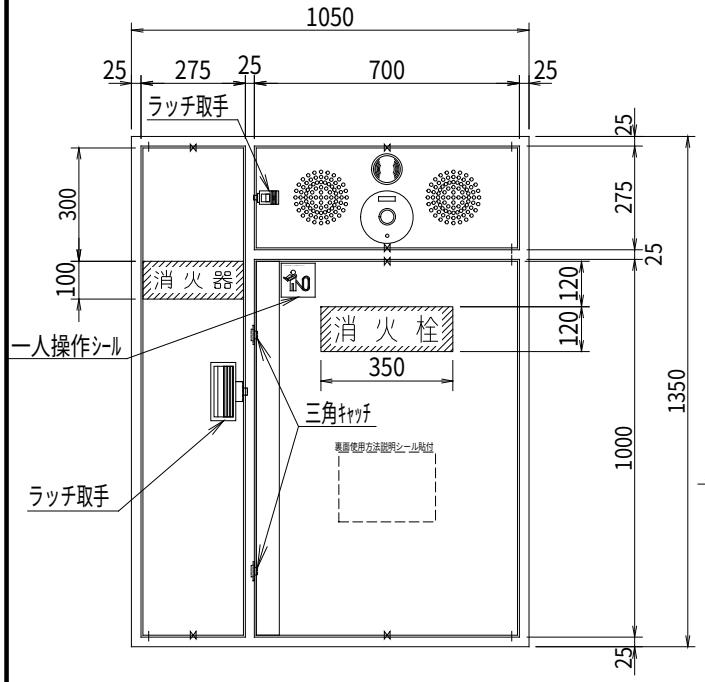

正面図

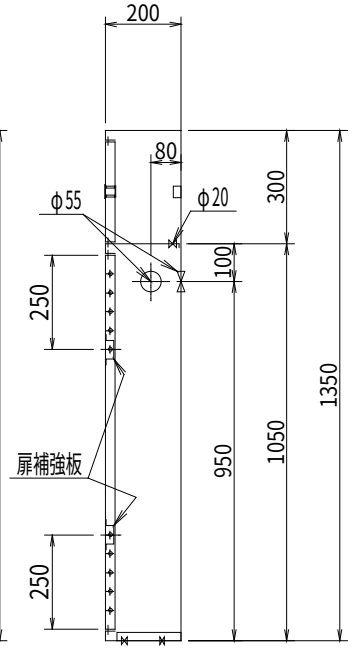

露出型

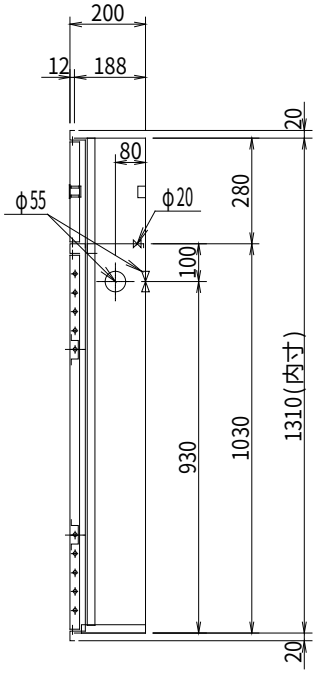

差込型

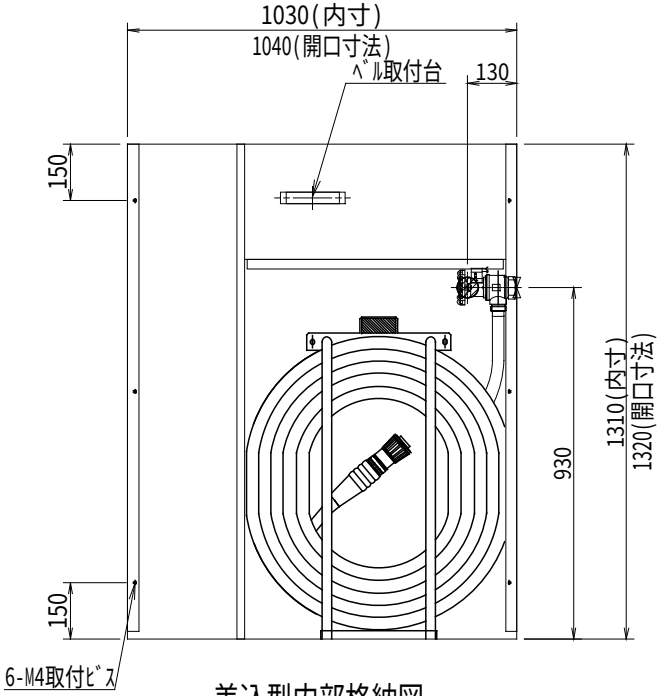

差込型内部格納図

▨部 バルブ裏配管位置

内部格納品		仕様
バルブ　30A×90°(リミットスイッチ付)	1個	材質　1.6t表面処理鋼板
噴霧ノズル30A	1本	塗装　メラミン樹脂焼付仕上
ホース　30A×30m	1本	塗色　御指定色【　　】
		文字　白文字（斜線部赤地）

＊ 消火栓配管接続は40Aとする。　＊ 火報部品,消火器は別売
＊ 内部格納品、標示シール(文字標記)については、所轄消防署でご確認ください。

露出型　台	露出型　台	露出型　台	露出型　台	露出型　台
差込型　台	差込型　台	差込型　台	差込型　台	差込型　台

イ　ロ　ハ

工事名称	設計	製図	縮尺
図面名称　公共建築設備標準型 易操作性1号消火栓(単独)消火器スペース付	川崎	竹中	A4 1/20
作　図　2021年　8月　25日			

株式会社大東製作所

210825-T12